代码	系列	材质	表面处理
HA03	G	6063-T5	电泳

❶代码 — ❷系列 — ❸规格 — ❹L

选型示例：HA03-G-8080A-L1200

■型材切断面未进行氧化处理。
■L型材切割长度公差±0.5mm。

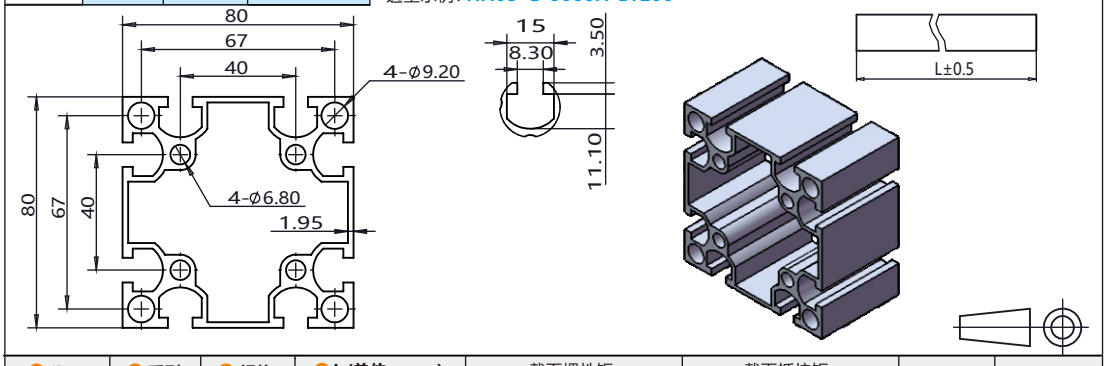

❶代码	❷系列	❸规格	❹L（单位：mm）	截面惯性矩		截面抵抗矩		米重(kg/m)	表面积(mm²)
				Lx(mm⁴)	Ly(mm⁴)	Wx(mm³)	Wy(mm³)		
HA03	G	8080A	50-6000	$107.29X10^4$	$107.29X10^4$	$26.8X10^3$	$26.8X10^3$	3.73	1367.73

代码	系列	材质	表面处理
HA03	G	6063-T5	电泳

❶代码 — ❷系列 — ❸规格 — ❹L

选型示例：HA03-G-8840A-L1200

■型材切断面未进行氧化处理。
■L型材切割长度公差±0.5mm。

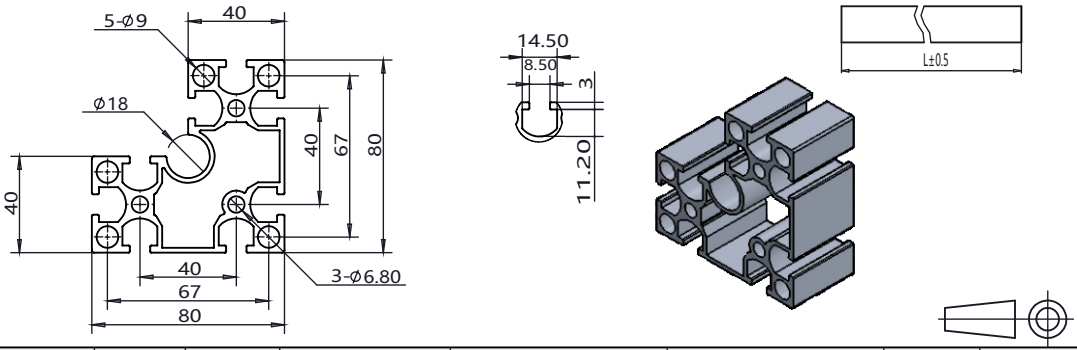

❶代码	❷系列	❸规格	❹L（单位：mm）	截面惯性矩		截面抵抗矩		米重(kg/m)	表面积(mm²)
				Lx(mm⁴)	Ly(mm⁴)	Wx(mm³)	Wy(mm³)		
HA03	G	8840A	50-6000	$85.2X10^4$	$85.2X10^4$	$24.5X10^3$	$18.8X10^3$	3.7	1371.68

代码	系列	材质	表面处理
HA03	G	6063-T5	电泳

❶代码 — ❷系列 — ❸规格 — ❹L

选型示例：HA03-G-8840R-L1200

■型材切断面未进行氧化处理。
■L型材切割长度公差±0.5mm。

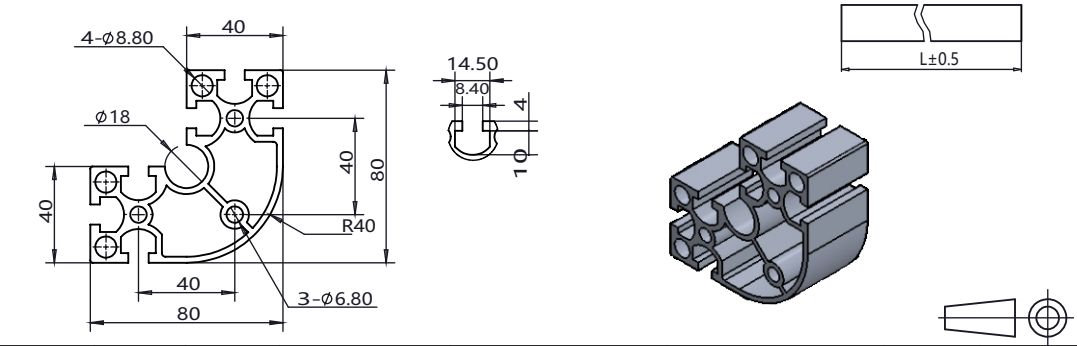

❶代码	❷系列	❸规格	❹L（单位：mm）	截面惯性矩		截面抵抗矩		米重(kg/m)	表面积(mm²)
				Lx(mm⁴)	Ly(mm⁴)	Wx(mm³)	Wy(mm³)		
HA03	G	8840R	50-6000	$82.2X10^4$	$82.2X10^4$	$22.2X10^3$	$19.1X10^3$	3.85	1409